Installation instructions, accessories

Volvo Car Corporation Gothenburg, Sweden

Istruzioni No	Versione	Part. No.
31317739	1.0	31470776, 31470775, 31317622, 31317623, 31317620, 31317621

Pedali metallici

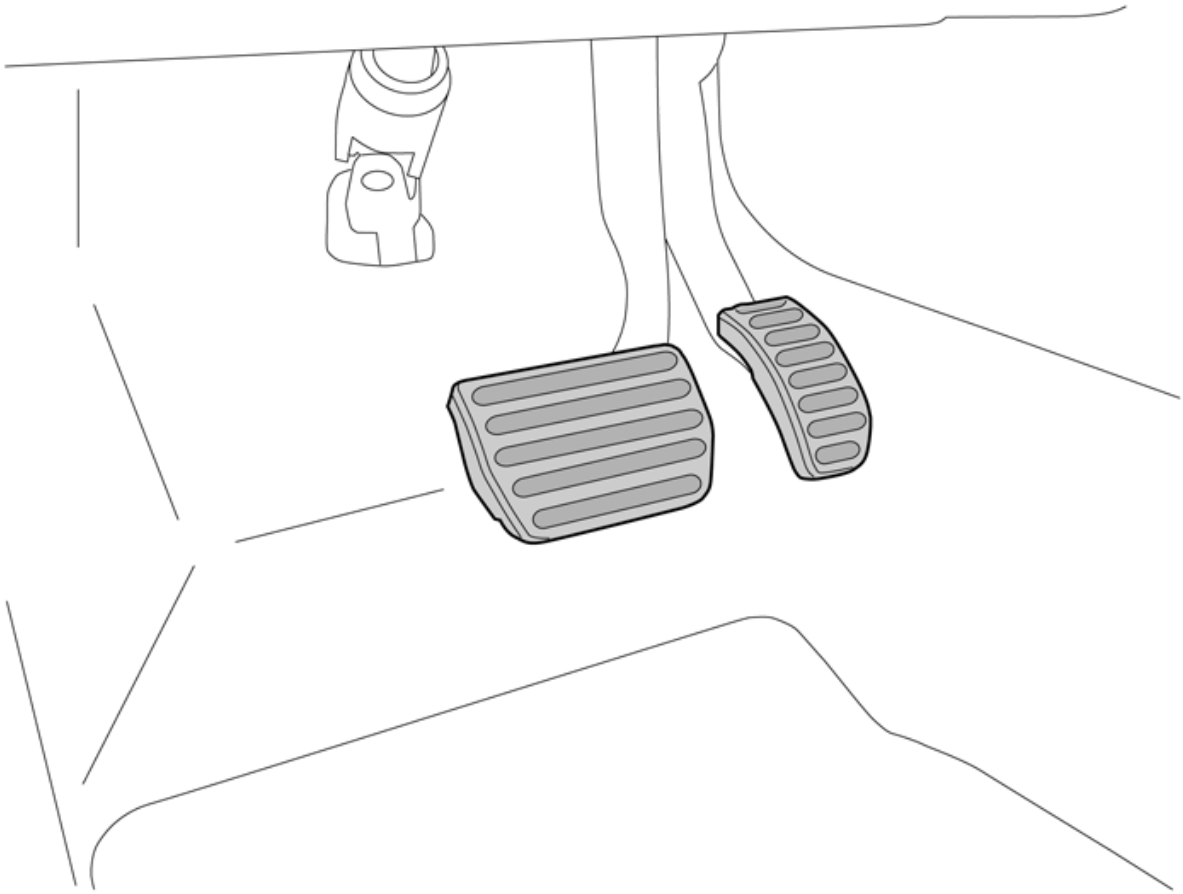

IMG-309463

Attrezzatura

IMG-309504

IMG-239667

© Volvo Car Corporation

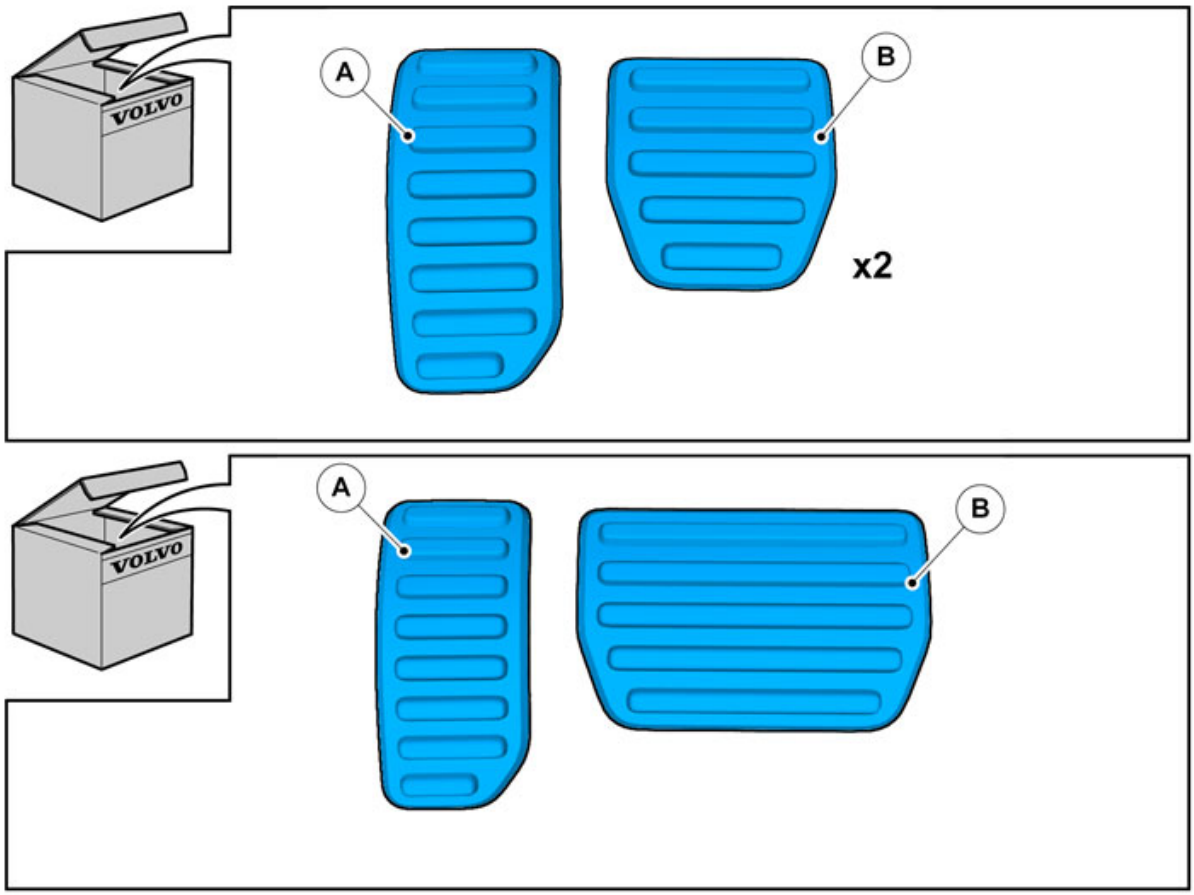

IMG-339849

INTRODUZIONE

Leggere attentamente tutte le istruzioni prima di iniziare l'installazione.

Le note e i testi di avvertenza sono forniti per la vostra sicurezza e per ridurre al minimo il rischio di rotture in occasione dell'installazione.

Verificare che tutti gli attrezzi specificati nelle istruzioni siano presenti prima di iniziare l'installazione.

Alcune fasi nelle istruzioni sono spiegate solo con le illustrazioni. Per i passaggi più complicati è usato anche un testo esplicativo.

In caso di problemi con le istruzioni o l'accessorio, mettersi in contatto con il concessionario Volvo locale.

1

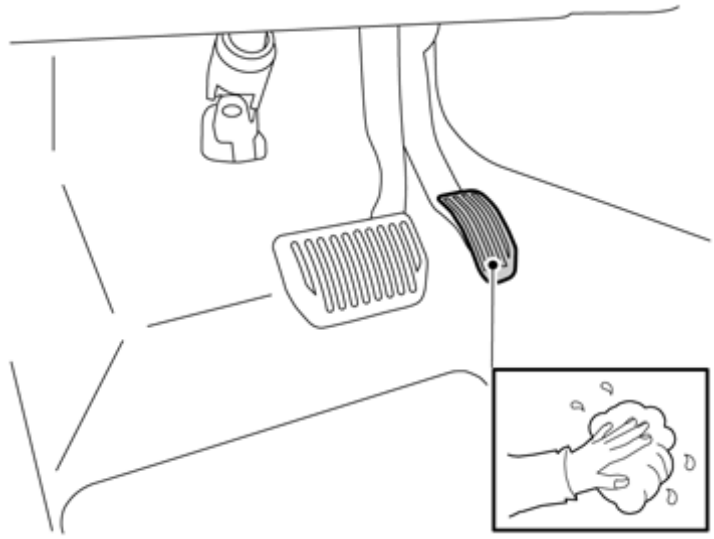

IMG-309523

Ripulire la superficie.

2

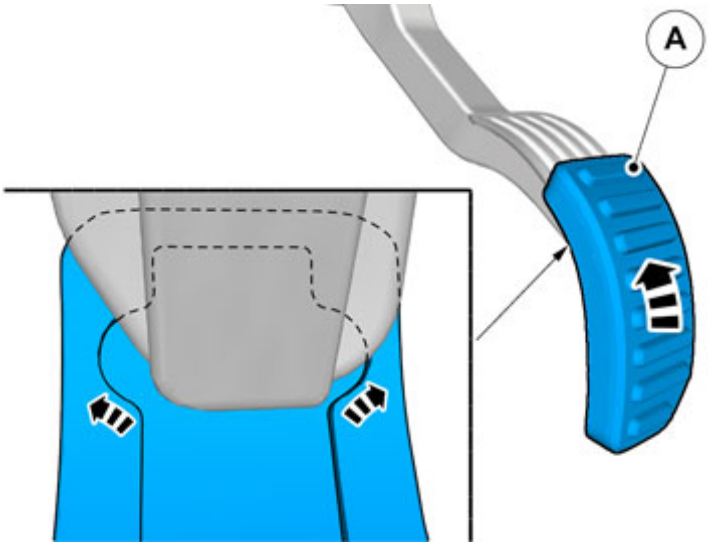

IMG-339850

3

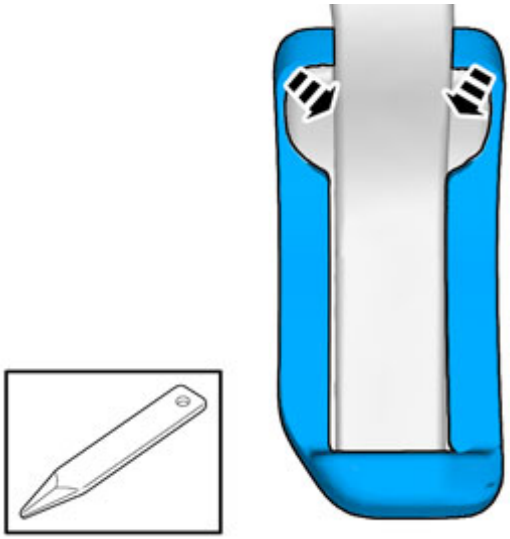

IMG-339851

4

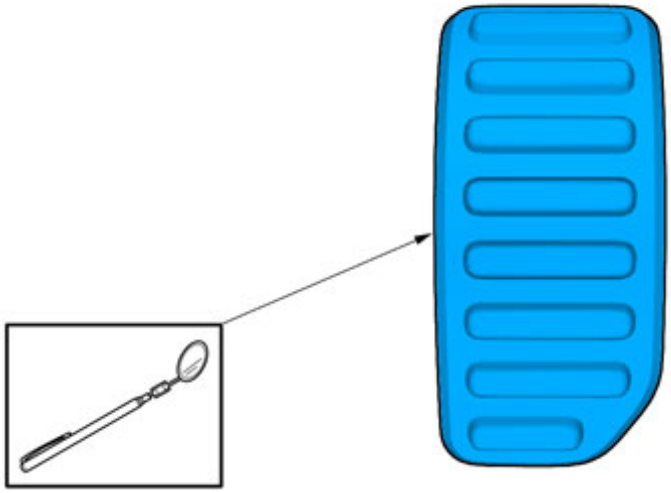

IMG-339852

Attenzione!

Controllare con uno specchio che il profilo della scarpa abbia ricoperto i bordi del pedale.

5

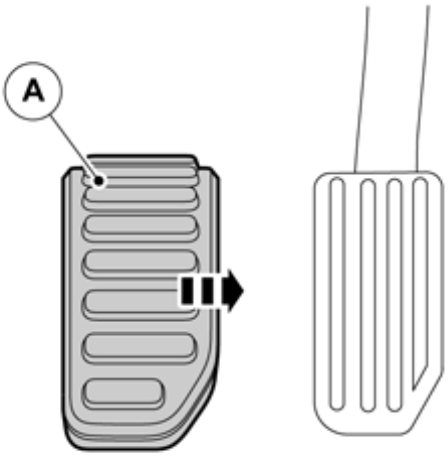

IMG-309623

Vale per i veicoli con guida a destra

Agganciare la scarpa sul lato lungo del pedale acceleratore.

6

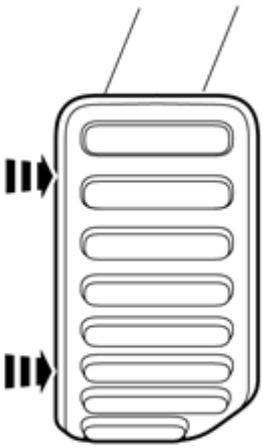

IMG-309643

Spingere la scarpa contro il pedale.

7

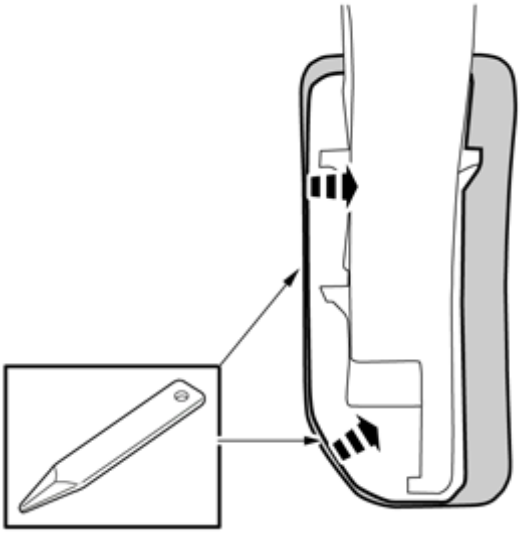

IMG-309664

8

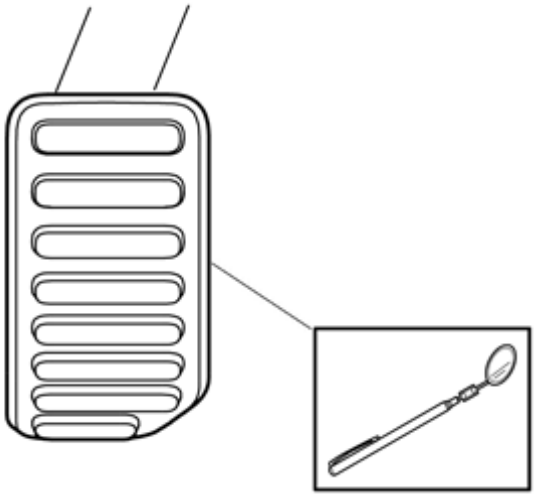

IMG-339853

Attenzione!

Controllare con uno specchio che il profilo della scarpa abbia ricoperto il pedale.

9

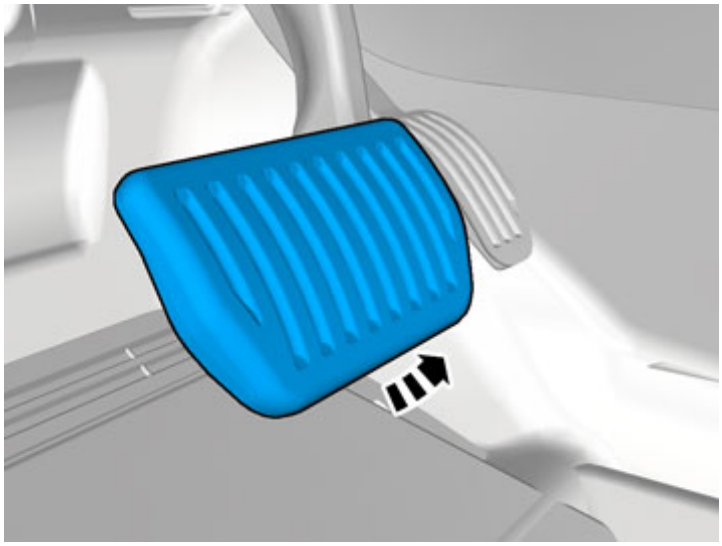

IMG-339856

Vale per le auto con cambio automatico

Nota!

Il dettaglio/i dettagli non devono essere riutilizzati.

10

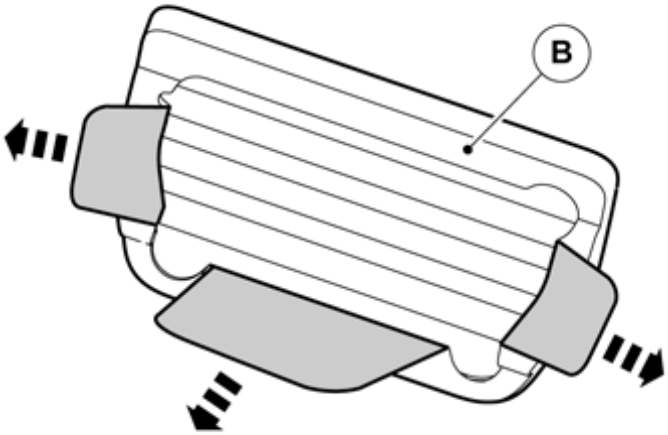

IMG-309843

Tenere la scarpa del pedale come mostrato in figura ed aprire i tre lembi.

11

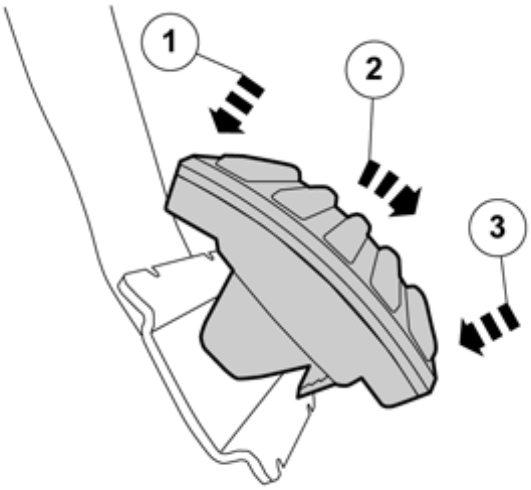

IMG-309844

Agganciare la scarpa sul bordo superiore, afferrare contemporaneamente i lembi e tirare in giù.

Fissare a pressione la scarpa sul pedale.

12

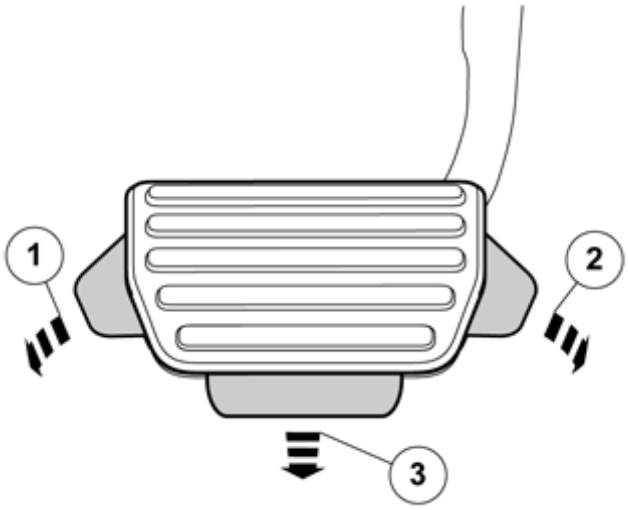

IMG-309863

13

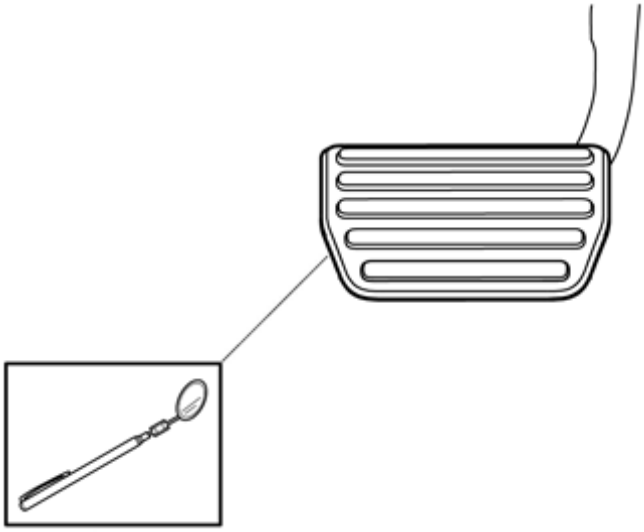

IMG-339857

Attenzione!

Controllare con uno specchio che il profilo della scarpa abbia ricoperto i bordi del pedale.

14

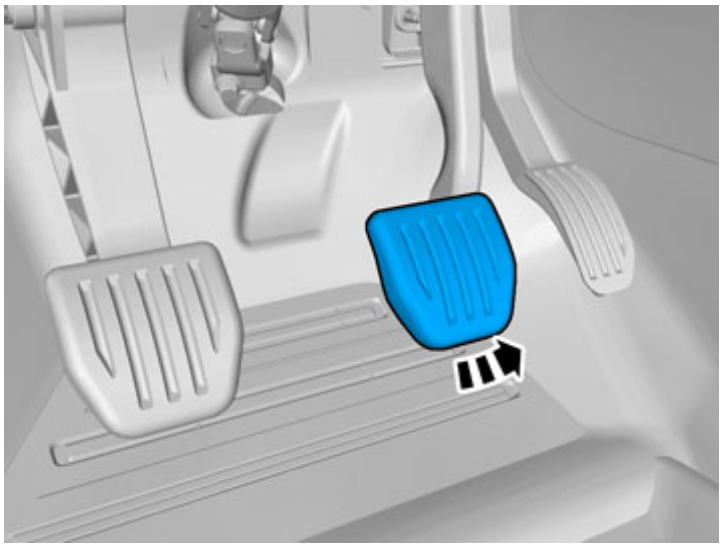

IMG-339858

Vale per le auto con cambio manuale

Nota!

Il dettaglio/i dettagli non devono essere riutilizzati.

15

IMG-339859

Vale per le auto con cambio manuale

Agganciare la scarpa sul pedale del freno nel bordo superiore e tirarla verso il basso.

16

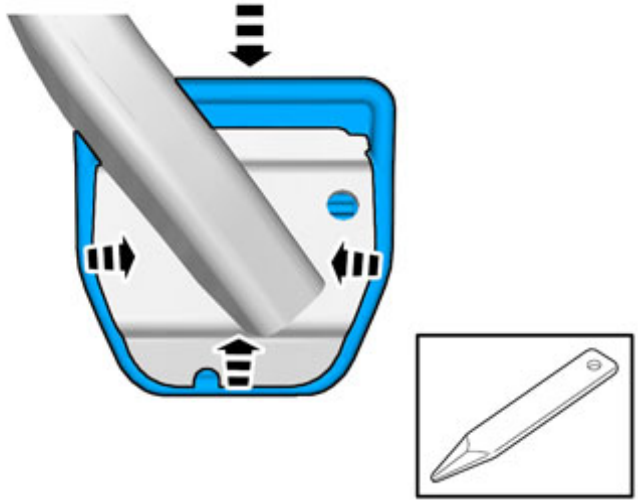

IMG-339860

Vale per le auto con cambio manuale

Spingere la scarpa contro il pedale e far salire contemporaneamente sopra il profilo della scarpa, usando un piegatore. E' importante controllare con un specchio che i bordi della scarpa abbiano coperto i bordi del pedale.

Ripetere i punti per il pedale della frizione.

© Volvo Car Corporation