Installation instructions, accessories

Volvo Car Corporation Gothenburg, Sweden

Anweisung Nr.	Version	Art.- Nr.
31256267	1.2	31259377, 31259376, 31259341, 31259407, 31259339, 31259373, 31259409, 31259372, 31259408, 31259342, 31259406, 31259340, 31259086, 31259085, 30756902, 30756901

Schalthebelknauf

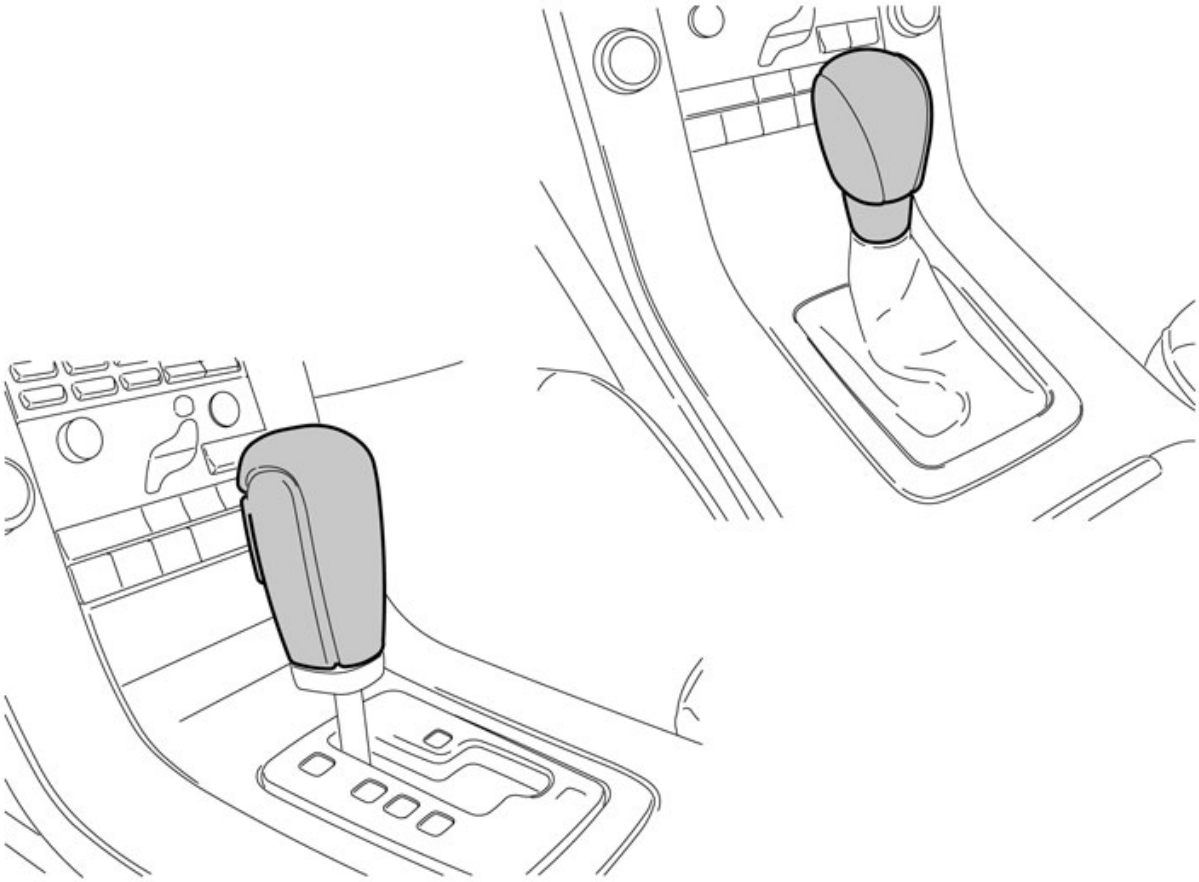

IMG-233441

Ausrüstung

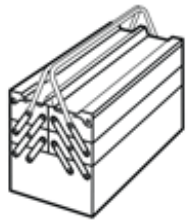

A0000162

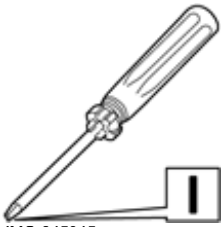

IMG-245345

© Volvo Car Corporation

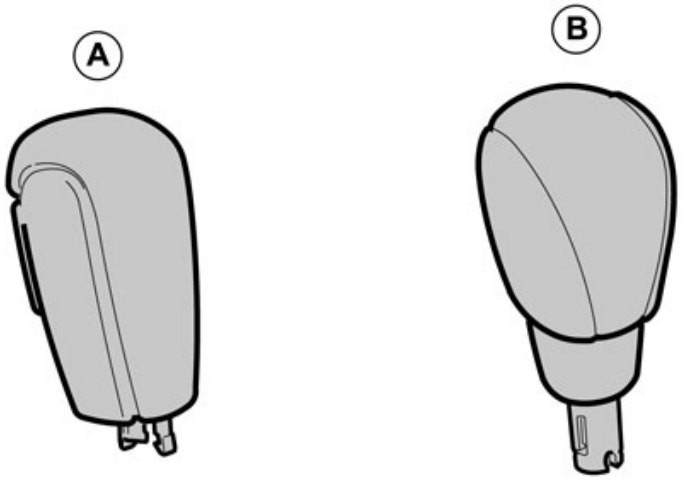

IMG-233442

Any comments on this publication? Please contact your nearest retailer. Thank You!

Publ.no:	Issue:	Kit no:

Comments:.....

.....

.....

.....

From:	
Address:	
Telephone:	
Telefax:	

IMG-213320

EINFÜHRUNG

Vor Beginn der Montage ist die gesamte Anweisung durchzulesen.

Anmerkungen und Warnhinweise dienen Ihrer Sicherheit und einer Minimierung der Gefahr, dass Teile bei der Montage beschädigt werden.

Vor Beginn der Montage ist sicherzustellen, dass alle in der Anweisung angegebenen Werkzeuge griffbereit sind.

Einige Schritte der Anweisung werden ausschließlich durch Abbildungen beschrieben. Komplexere Schritte werden von einem Text begleitet.

Bei eventuellen Problemen mit der Anweisung oder dem Zubehör bitte an den ortsansässigen Volvohändler wenden.

1

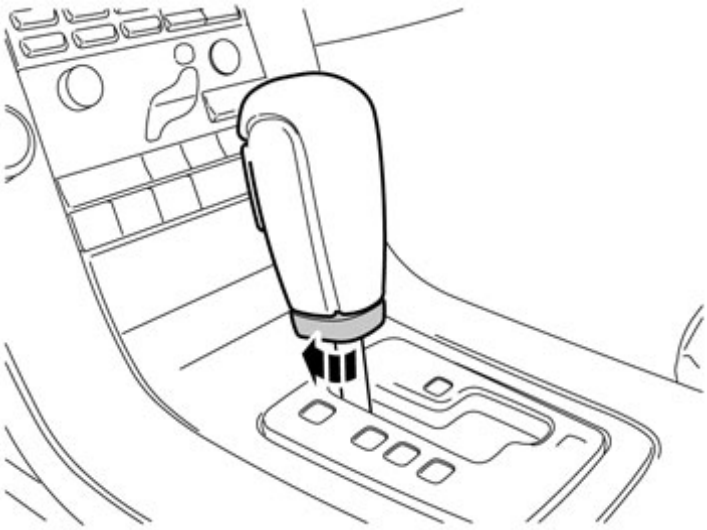

IMG-233443

Punkt 1-7 gilt für Fahrzeuge mit Automatikgetriebe

Die Sicherungskappe am Wählhebelknauf eine viertel Umdrehung im Uhrzeigersinn drehen.

2

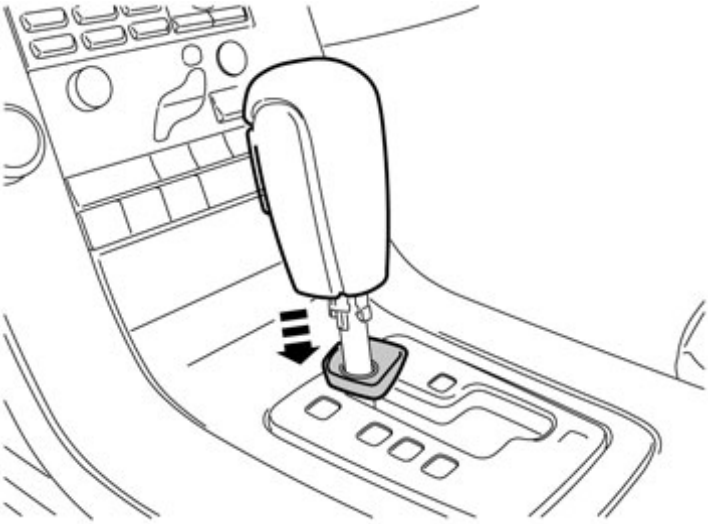

IMG-233444

Die Sicherungskappe nach unten ziehen.

3

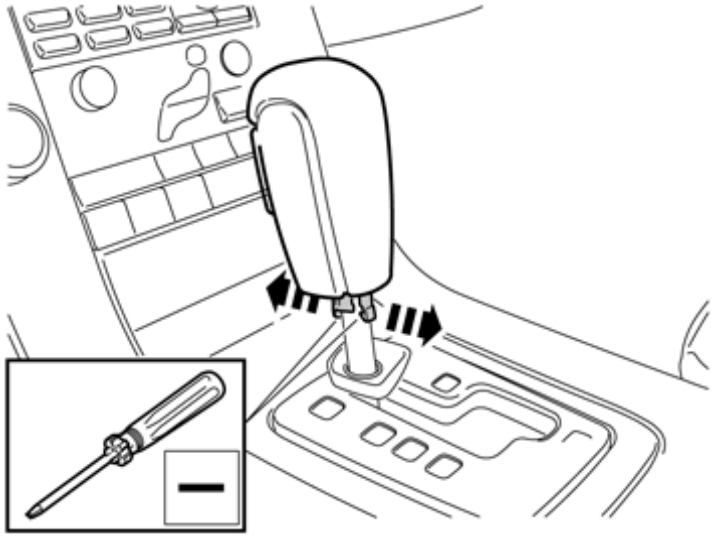

IMG-233445

Die 2 Sicherungshaken vorn und hinten mit einem kleinen Schraubendreher nach außen hebeln.

4

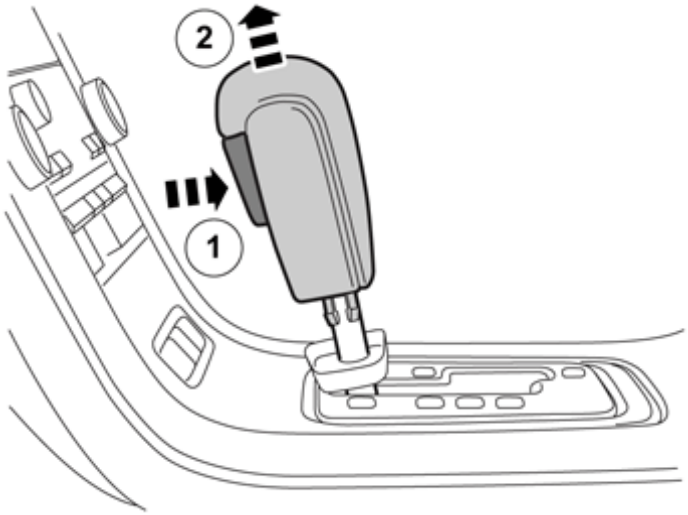

IMG-282123

Den Sperrknopf (1) drücken und den Gangwahlhebelknauf gerade nach oben ziehen (2).

5

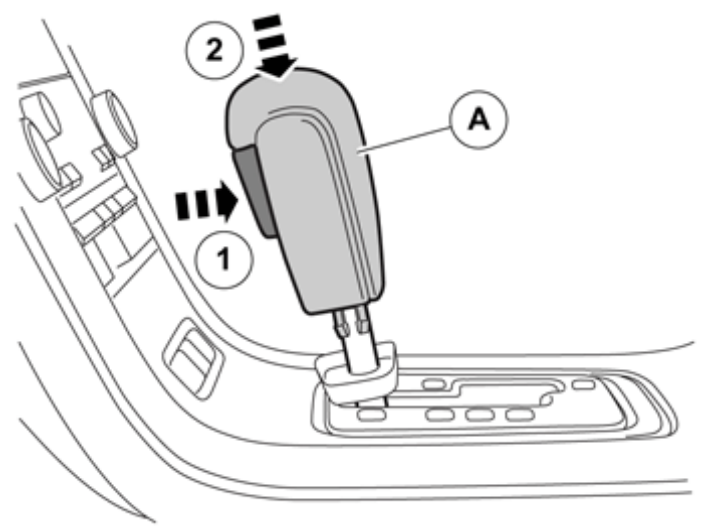

IMG-282124

Den neuen Gangwahlhebelknauf (A) durch vorhergehendes Drücken des Sperrknopfes (1) anbringen. Den Knauf anschließend nach unten drücken (2), bis die Sperrhaken greifen.

6

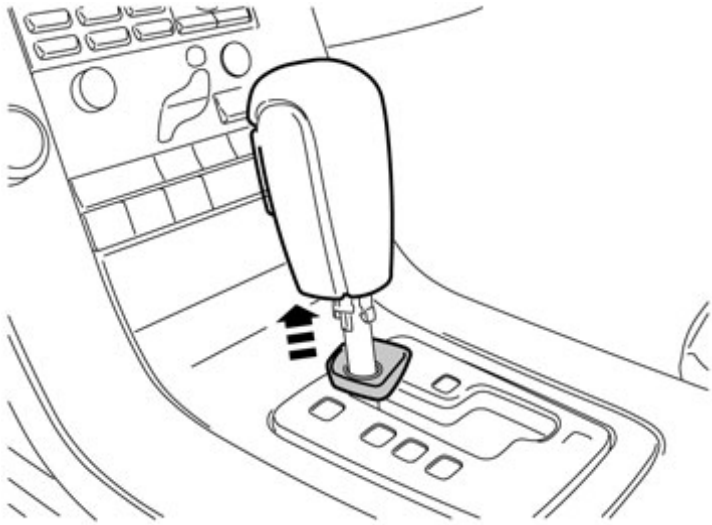

IMG-233449

Die Sicherungskappe nach oben über die Sicherungshaken führen.

7

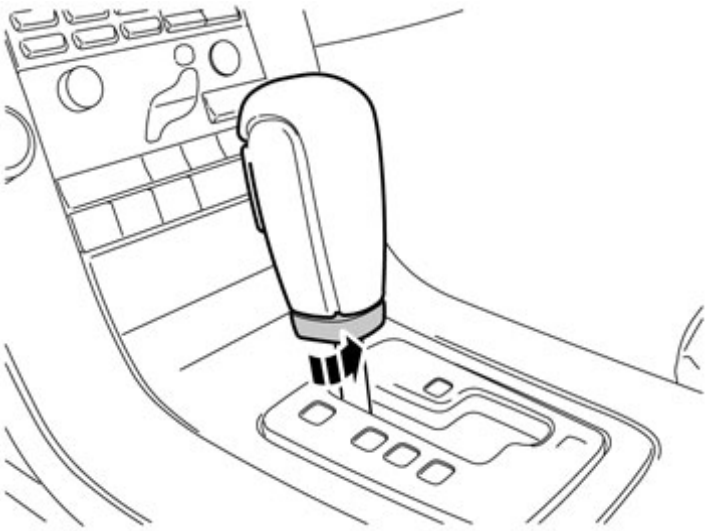

IMG-233450

Die Sicherungskappe am Wählhebelknauf eine viertel Umdrehung gegen den Uhrzeigersinn drehen.

Achtung!

Sicherstellen, dass die Shift-Lock-Funktion arbeitet.

8

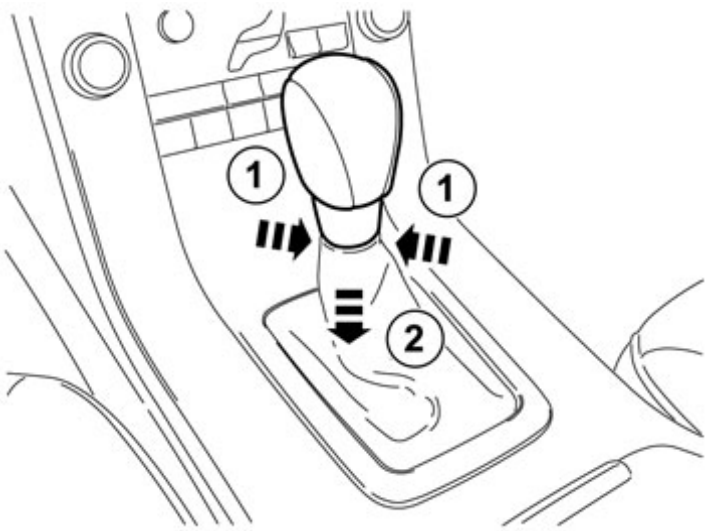

IMG-233451

Punkt 8-12 gilt für Fahrzeuge mit Handschaltgetriebe

Den Sicherungsring in der Manschette unter dem Wählhebelknauf greifen. Den Ring durch Drehen und Wenden lösen und zusammen mit der Manschette nach unten ziehen. Vorsichtig sein, sodass die Manschette nicht aus dem Sicherungsring gezogen wird.

9

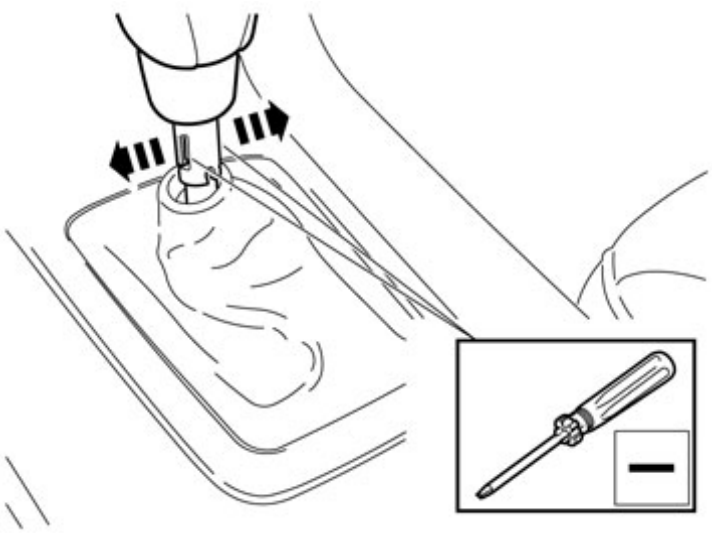

IMG-233452

Die 2 seitlichen Sicherungshaken mit einem kleinen Schraubendreher nach außen hebeln.

10

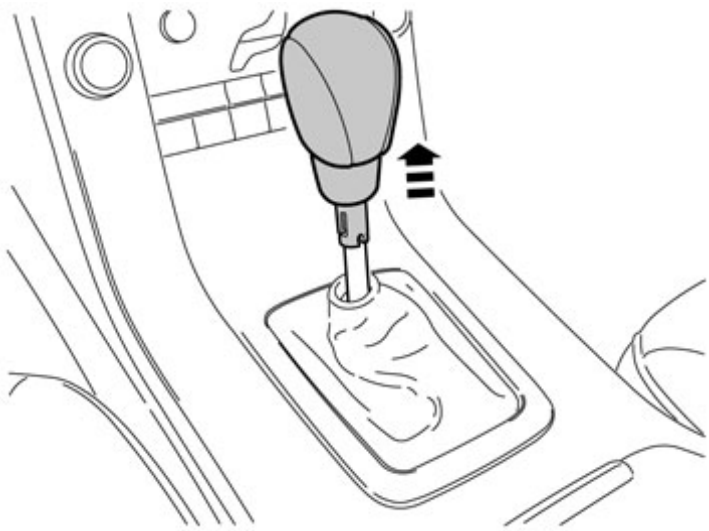

IMG-233453

Den Wählhebelknauf gerade nach oben ziehen.

11

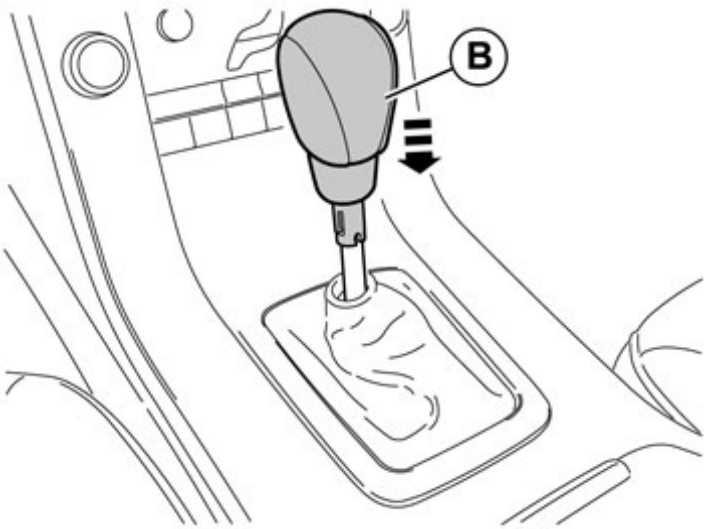

IMG-233455

Den neuen Wählhebelknauf einbauen.

Den Wählhebelknauf nach unten drücken, bis die Sicherungshaken einrasten.

12

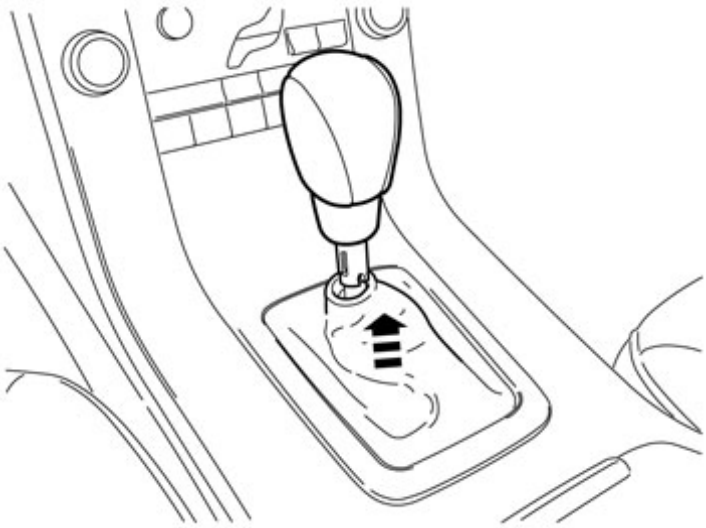

IMG-233458

Die Manschette und den Sicherungsring nach oben führen, bis der Sicherungsring im Wählhebelknauf einrastet.

© Volvo Car Corporation