TOWBAR-MOUNTED BICYCLE HOLDER / PORTE-VÉLOS MONTÉ SUR BARRE DE REMORQUAGE

ACCESSORIES USER GUIDE / GUIDE D'ACCESSOIRES DE L'UTILISATEUR

V90 CC USA/CAN

EN - Towbar-mounted bicycle holder 4
FR - Porte-vélos monté sur barre de remorquage 8

Towbar-mounted bicycle holder

Carefully follow the instructions provided below for the use and installation of the bicycle holder.

Check the towbar tongue weight in your Owner's Manual. If a lower weight is specified than the maximum load given for the bicycle holder, the lower weight limit applies. The total weight of the load may not exceed the combined weight of the bicycle holder and the bicycle. The bicycle holder weighs 4.3 kg (9.5 lbs) and is designed to transport no more than two bicycles (maximum 30 kg (66.1 lbs)). The vehicle's driving characteristics are affected when a bicycle holder is mounted on the towbar, e.g. due to:

- increased weight
- reduced acceleration capability
- reduced ground clearance
- altered braking ability

Always comply with speed limits and traffic regulations. Your speed must always be within the safety margin dictated by road and traffic conditions in relation to load weight, but must never exceed 120 km/h (75 mph) under any circumstances.

Keep in mind that the vehicle's total length increases when the bicycle holder is mounted, and that bicycles loaded on the holder can increase the vehicle's weight and height. Do not use the holder to transport tandem bicycles. Use caution when backing up. Immediately replace any damaged or worn parts after prolonged use.

WARNING

Drive carefully over speed bumps at a maximum speed of 10 km/h (6.2 mph).
Do not drive on rough or bumpy roads.

Recommendations for loading

The greater the distance between the load's center of gravity and the towbar ball, the greater the load on the towbar.

Follow these recommendations when loading:

- Mount the heaviest bicycle closest to the vehicle.
- Keep the load symmetrical and as close to the vehicle center as possible, e.g. by alternating the direction of the bicycles if loading multiple bicycles.
- Remove loose objects from the bicycle during transport, e.g. basket, battery, child seat. This not only reduces the load on the towbar and bicycle holder, but also reduces air resistance and thereby fuel consumption.
- The bicycle holder must always be locked during transport.
- Remove the bicycle holder when washing the vehicle.
- Because bicycle holders and bicycles could obscure the vehicle's headlights and license plate, auxiliary lights should be mounted on the rear of the vehicle.

NOTE

If the vehicle is equipped with a power tailgate, this function must be switched off and the tailgate opened manually when the bicycle holder is mounted.

WARNING

Be aware of the risk of crushing injuries when mounting.

When mounting multiple bicycles

- If you have two bicycles, turn them in opposite directions.
- Mount the heaviest bicycle closest to the vehicle.
- Make sure the bicycles cannot come into contact with the vehicle or the rear window.
- Maximum load 30 kg (61 lbs).

NOTE

Make sure the towbar is clean before mounting the bicycle holder.

Installation

Make sure the bicycle holder is positioned correctly on the towbar.

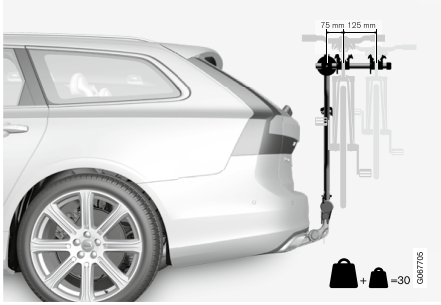

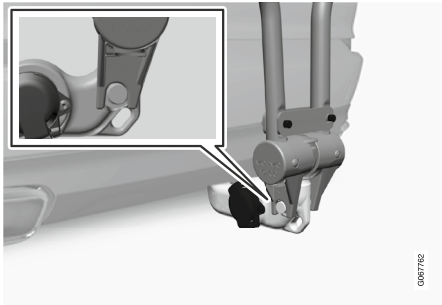

Secure the pins at the bottom of the towbar to the bicycle holder's brackets.

1 Secure the bicycle holder on the towbar by first angling up the arms and then pushing down the center section and expanding the sides outward. This secures and locks the holder in the correct position.

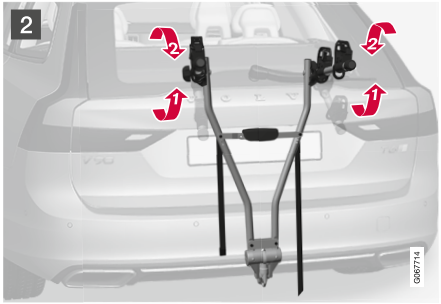

2 Fold out the retaining arms by turning until they can be adjusted in each shaft. Then tighten to secure the arms in the correct position.

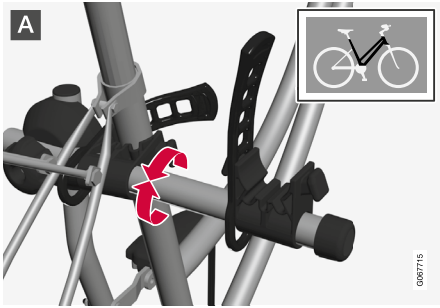

3. Position the bicycle in the holder. Then secure the frame with the rubber straps and the tensioning strap. The procedure varies depending on bicycle model. For women's bicycles, see illustration A. For men's bicycles, see illustration B.

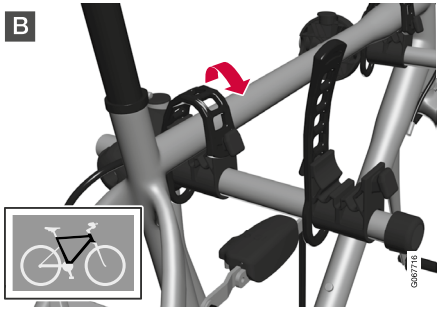

NOTE

Make sure that the bicycle's wheels do not hang in front of the exhaust pipe or otherwise come into contact with exhaust fumes.

Adjusting

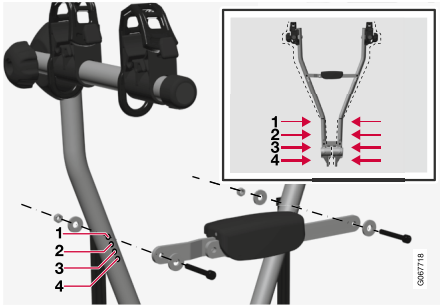

To adjust the bicycle holder against the towbar, remove the bolts to unscrew the center section. Then place the bolts in either the right-hand or lower holes, depending on the size of the towbar. Gripping force is affected by which hole is used.

Removal

Unscrew the bolts at the retaining arms so that the arms can be folded down.

Then move the center plate upwards (1) until the holder can be pushed together and removed from the towbar (2).

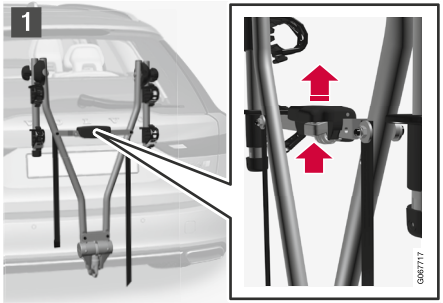

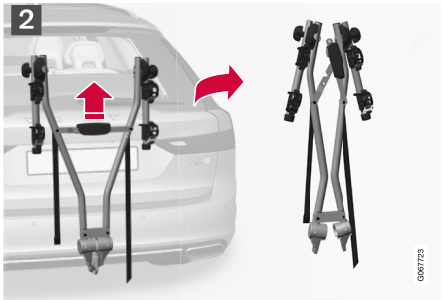

NOTE

Do not modify the product in any way.

NOTE

The driver is responsible for ensuring that the vehicle's license plate number is visible. This also applies to the taillights, brake lights and turn signals. If there is a risk that the bicycle(s) could obscure any lights or the license plate, a lighting board can be connected to the trailer connector next to the towbar.

Porte-vélos monté sur barre de remorquage

Suivre attentivement les instructions fournies ci-dessous pour l'utilisation et l'installation du porte-vélos.

Vérifier la charge de la barre de remorquage dans votre manuel du propriétaire. Si un poids inférieur à la charge maximale donnée pour le porte-vélos est spécifié, la limite de poids inférieure s'applique. Le poids total de la charge ne doit pas dépasser le poids combiné du porte-vélos et du vélo. Le porte-vélos pèse 4,3 kg (9,5 lb) et est conçu pour ne pas transporter plus de deux vélos (maximum 30 kg (66,1 lb)). Les caractéristiques de conduite de la voiture sont affectées lorsqu'un porte-vélos est monté sur la barre de remorquage, par ex. en raison de :

- poids accru
- capacité réduite d'accélération
- dégagement au sol réduit
- capacité de freinage altérée

Toujours se conformer aux limites de vitesse et aux règlements de circulation.Votre vitesse doit toujours respecter la marge de sécurité dictée par les conditions de la route et de la circulation en fonction du poids de la charge, mais ne doit jamais dépasser 120 km/h (75 mi/h).

Ne pas oublier que la longueur totale du véhicule augmente lorsque le porte-vélos est monté, et que les vélos chargés sur celui-ci peuvent augmenter le poids et la hauteur de la voiture. Ne pas utiliser le porte-vélos pour transporter des tandems. Faire preuve de prudence en reculant. Remplacer immédiatement les pièces endommagées ou usées après une utilisation prolongée.

⚠ AVERTISSEMENT

Conduire prudemment sur les ralentisseurs à une vitesse maximale de 10 km/h (6,2 mi/h) Ne pas conduire sur des routes accidentées ou cahoteuses.

Recommandations pour le chargement

Plus la distance entre le centre de gravité de la charge et la boule de remorquage est grande, plus la charge sur la barre de remorquage est importante.

Suivre ces recommandations pendant le chargement :

- Monter le vélo le plus lourd le plus près de la voiture.
- Garder la charge symétrique et aussi près du centre du véhicule que possible, par ex. en alternant la direction des vélos lors du chargement de plusieurs vélos.
- Retirer les objets détachés du vélo pendant le transport, par ex. panier, batterie, siège enfant. Cela réduit non seulement la charge sur la barre de remorquage et le porte-vélos, mais réduit également la résistance à l'air et donc la consommation de carburant.
- Le porte-vélos doit toujours être verrouillé pendant le transport.
- Retirer le porte-vélos lors du lavage de la voiture.
- Étant donné que les porte-vélos et les vélos pourraient masquer les phares et la plaque d'immatriculation du véhicule, des feux auxiliaires devraient être installés à l'arrière du véhicule.

ⓘ REMARQUE

Si la voiture est équipée d'un hayon électrique, cette fonction doit être désactivée et le hayon ouvert manuellement lorsque le porte-vélos est monté.

⚠ AVERTISSEMENT

Être conscient du risque de blessures par écrasement lors du montage.

Lors du montage de plusieurs vélos

- Si vous avez deux vélos, les placer dans des directions opposées.
- Monter le vélo le plus lourd le plus près de la voiture.
- S'assurer que les vélos ne peuvent pas entrer en contact avec la voiture ou la lunette arrière.
- Charge maximale de 30 kg (61 lb).

ⓘ REMARQUE

S'assurer que la barre de remorquage est propre avant de monter le porte-vélos.

Installation

S'assurer que le porte-vélo est correctement positionné sur la barre de remorquage.

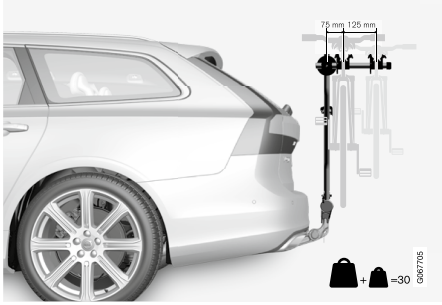

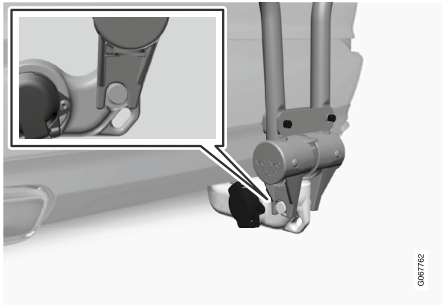

Fixer les goupilles au support du porte-vélos au bas de la barre de remorquage.

1 Fixer le porte-vélos sur la barre de chargement en positionnant en angle les bras, puis en abaissant la section centrale et en élargissant les côtés vers l'extérieur. Ceci sécurise et verrouille le porte-vélos en position correcte.

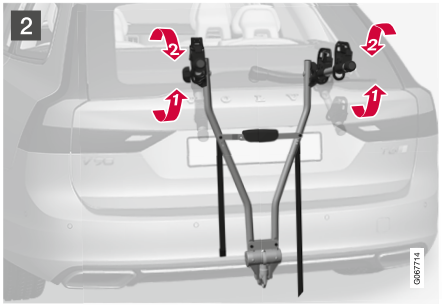

2 Déplier les bras de retenue en les tournant jusqu'à ce qu'ils puissent être ajustés dans chaque axe. Serrer ensuite pour fixer les bras dans la bonne position.

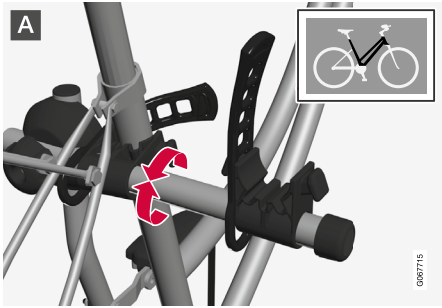

3. Positionner le vélo dans le porte-vélos. Fixer ensuite le cadre avec les sangles en caoutchouc et la sangle de tension. La procédure varie selon le modèle de vélo. Pour les vélos pour femmes, voir l'illustration A. Pour les vélos pour hommes, voir l'illustration B.

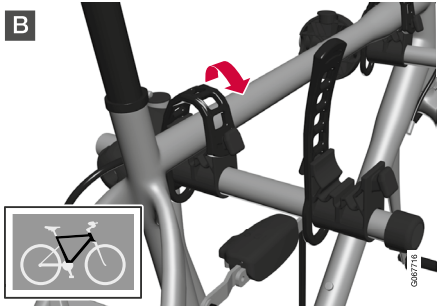

REMARQUE

S'assurer que les roues de la bicyclette ne pendent pas devant le tuyau d'échappement ou ne sont pas en contact avec les gaz d'échappement.

Ajustement

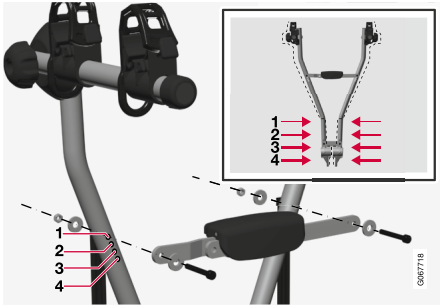

Pour ajuster le porte-vélos sur la barre de remorquage, retirer les boulons pour dévisser la section centrale. Ensuite, placer les boulons dans les trous droit ou inférieur, en fonction de la taille de barre de remorquage. La force de serrage dépend du trou utilisé.

Retrait

Dévisser les boulons au niveau des bras de retenue afin que les bras puissent être repliés.

Ensuite, déplacer la plaque centrale vers le haut (1) jusqu'à ce que le porte-vélos puisse être rapproché et retiré de la barre de remorquage (2).

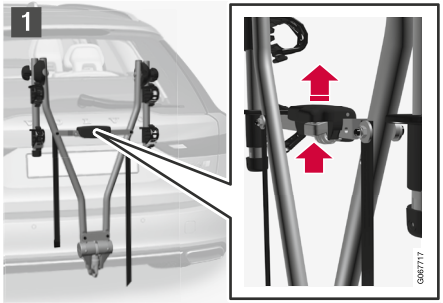

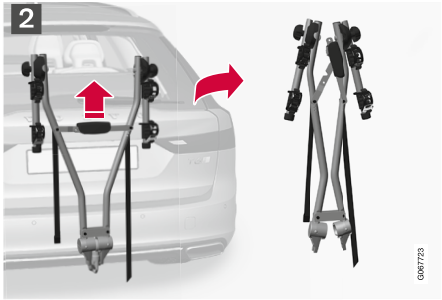

REMARQUE

Ne pas modifier le produit de quelque manière que ce soit.

REMARQUE

Le conducteur est responsable de s'assurer que le numéro de la plaque d'immatriculation de la voiture est visible. Cela s'applique également aux feux arrière, aux feux de freinage et aux clignotants. Si le(s) vélo(s) risque(nt) de masquer des lumières ou la plaque d'immatriculation, une plaque d'éclairage peut être connectée au connecteur de remorque à côté de la barre de remorquage.

VOLVO

31664718 2018-08. Copyright © 2000-2019 Volvo Car Corporation

501-8419-01