ACCESSORIES USER GUIDE

LOAD CARRIER FOR CARS WITHOUT RAILS

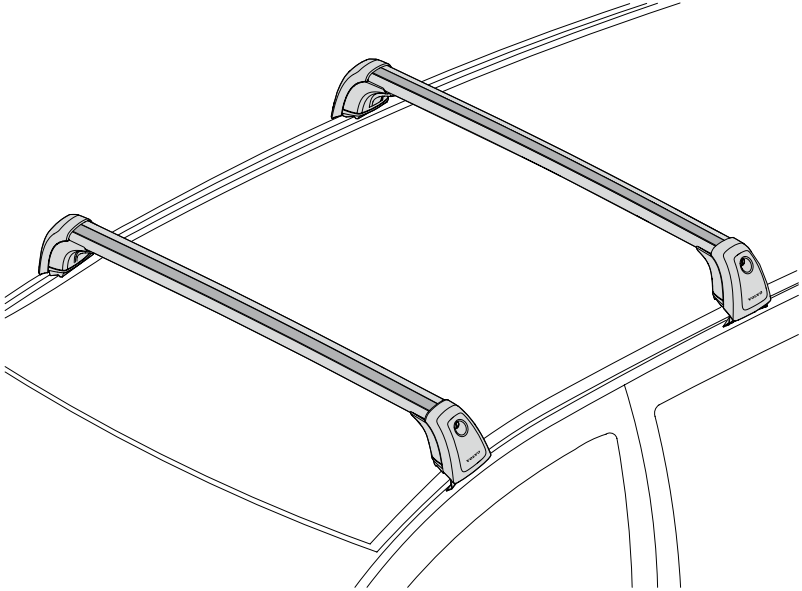

VOLVO

en-GB - The specifications, constructional data and illustrations contained in this publication are not binding. We reserve us the right to make alterations without prior notification.

ja-JP - 当ガイド内の仕様、デザインデータ、及びイラストには拘束力がありません。当社は予告無しに内容を変更する権利を有します。

ko-KR - 이 출판물에 포함된 규격, 구성 데이터 및 그림은 구속력이 없습니다. 당사는 사전 통지 없이 내용을 변경할 권리를 갖고 있습니다.

zh-CN - 本出版物内的规格、构造数据与插图不受限制。我们保留进行更改而无须事先通知之权力。

en-GB - Load carrier for cars without rails 4
ja-JP - レール非装備車用積荷キャリアー. 8
ko-KR - 레일 비장착 차량용 적재물 캐리어. 12
zh-CN - 汽车行李架，不带横杆 16

en-GB

Introduction

Follow the instructions carefully when installing the load carriers.

> **NOTE**
>
> Read the safety instructions at the end of this manual.

Installing the load carriers

Kit contents

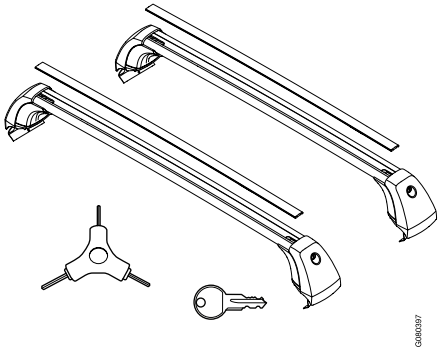

Positioning the load carriers

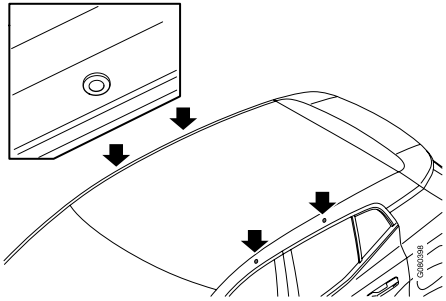

Open the doors.

- Locate the mounting points for the load carriers in the door frames. The mounting points consist of a rivet nut that are countersunk into the door frames.

> **IMPORTANT**
>
> To avoid paintwork damage:
> Thoroughly clean the rivet nuts and the roof where the clamps and feet for the load carriers will make contact with the paintwork.

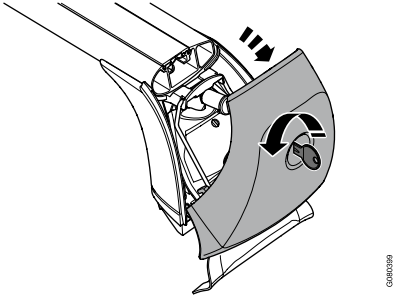

- Loosen the cover on the load carriers by turning the locking key 90° anticlockwise, and then carefully loosen the cover.
- Remove the cover.

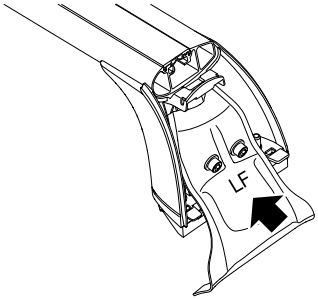

To install the correct carrier in the correct place, refer to the marking on the mounting clamp which is located under the cover.

The mounting clamps are marked:

LF = left front

RF = right front

LR = left rear

RR = right rear

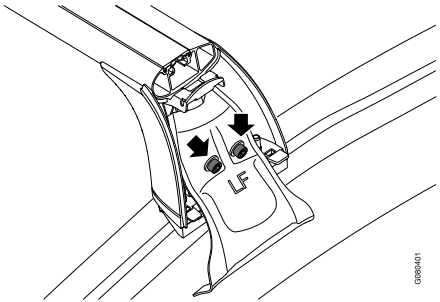

- Undo the bolts slightly on both sides of the load carrier's clamp bracket.
- Pull the clamp bracket out and fold it up.

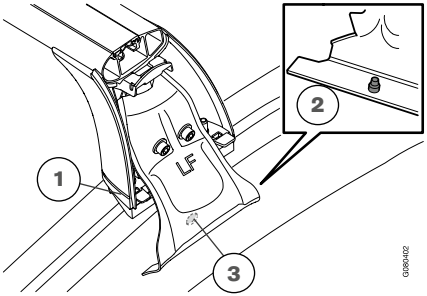

- Position one of the load carrier's feet (1) at the edge of the roof, so that the pin (2) on the clamp are in line with the rivet nut (3) in the door frame.
- Carefully lower the other load carrier foot to the edge of the roof on the other side.
- Check that the contour of the load carrier's foot is placed in full contact with the roof edge. It has to match the curvature of the top side of the roof.

IMPORTANT

Be careful not to damage the car's paintwork.

en-GB

NOTE

Make sure that the load carrier's foot is properly positioned to match the curvature of the roof edge. If it isn't in full contact with the top side of the roof, then it's possible to undo the bolts on the lower side of the load carrier. You can then adjust the foot several millimetres to fit along the contour.

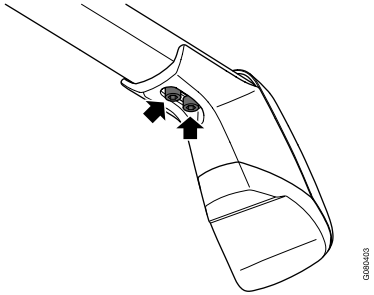

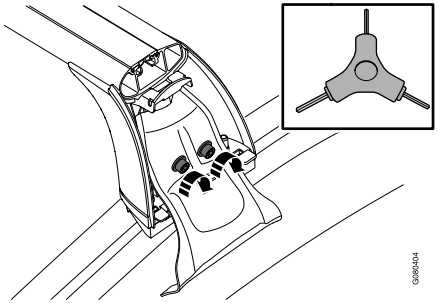

Make sure that the pin is located in the rivet nut.

When you tighten a bolt on the clamp bracket, tighten the corresponding bolt on the other side.

Tightening torque is 5 Nm.

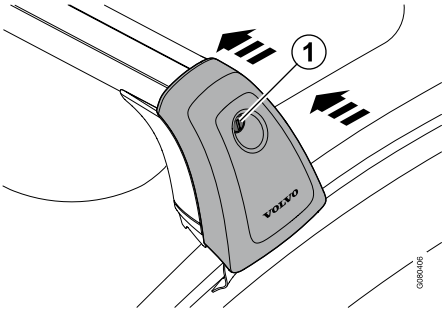

Reinstall the covers on the load carrier clamps and turn the lock key (1) 90° clockwise.

When using T-groove kit

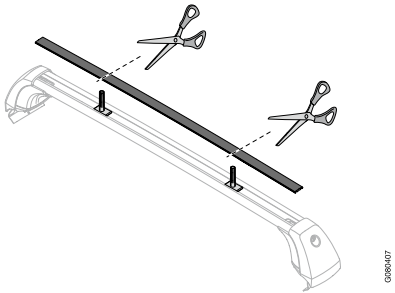

- Remove the rubber strip.
- Insert the T-track screw in the slot in the trim.
- Cut the rubber strip to the appropriate lengths.
- Replace the rubber strips.

Safety instructions

NOTE

The maximum permitted roof load and total weight for the car must not be exceeded (see the owner's manual for the car). The maximum roof load should be calculated as the combined unladen weight of the load carrier, accessories and the load.

NOTE

Distribute the load evenly over the loading surface, with as low a centre of gravity as possible, and secure it so that it cannot come loose.

NOTE

Regularly check that the load is secure. Test drive a short distance so that you can check that bolted joints and brackets are secured. If necessary re-tighten to the prescribed torque. Check at regular intervals.

NOTE

The car's driving characteristics and crosswind sensitivity are changed by a load on the roof. Adjust speed according to vehicle load (max. 130 km/h / 80 mph). Always follow applicable speed limits and other traffic laws.

NOTE

For the safety of other road users and to save energy, remove the load carriers when not in use.

ja-JP

まえがき

ロードキャリアを取り付けるときは、指示に慎重に従ってください。

注意

本書の巻末に記載されている「安全に関する注意事項」をお読みください。

積荷キャリアーの取り付け

キット内容

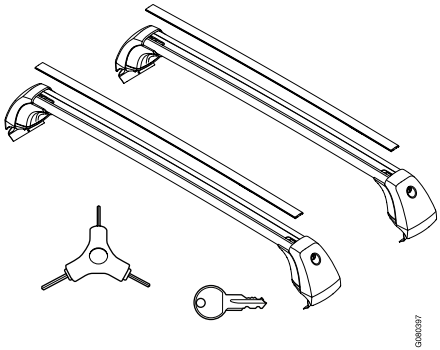

ロードキャリアの位置決め

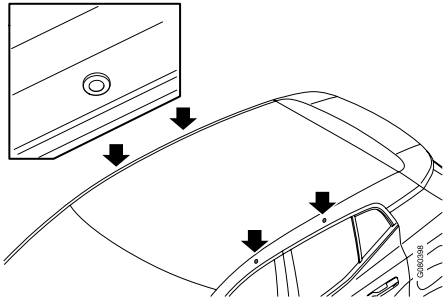

ドアを開けます。

- ドアフレームにあるロードキャリアの固定ポイントの位置を確認します。固定ポイントはドアフレームの座ぐりにはめ込まれるリベットナットで構成されています。

重要

塗装の損傷防止のため：
クランプとロードキャリアのフットが塗装に接触するルーフ部分とリベットナットを十分に清掃してください。

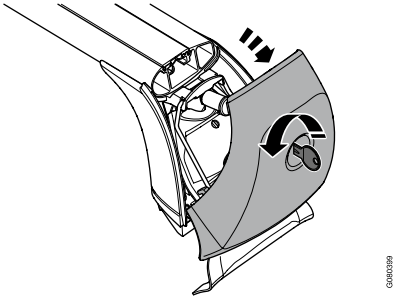

- ロックキーを反時計回りに90°回してロードキャリアのカバーを慎重にゆるめます。
- カバーを取り外します。

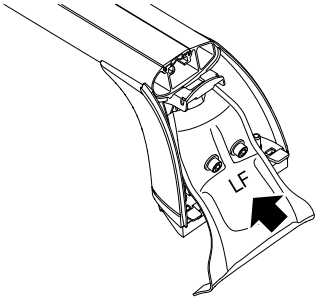

正しいキャリアを正しい位置に取り付けるために、カバー下にある固定クランプのマーキングを確認してください。

固定クランプのマーキング：

LF = 左前

RF = 右前

LR = 左後

RR = 右後

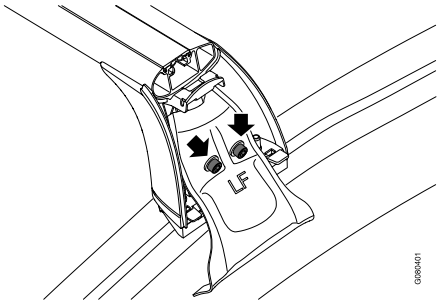

- ロードキャリアのクランプブラケット両側のボルトを少しゆるめます。
- クランプブラケットを引いて起こします。

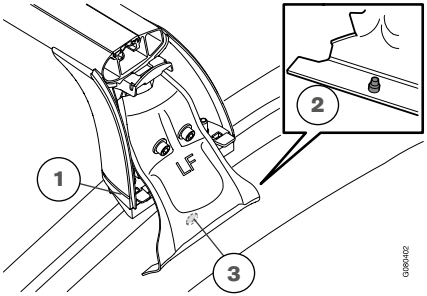

- クランプのピン(2)がドアフレームのリベットナット(3)と並ぶように、ルーフの端に一方のロードキャリアのフット(1)を配置します。
- 反対側のルーフの端に、もう一方のロードキャリアのフットを慎重に下ろします。
- ロードキャリアのルーフの輪郭がルーフの端に完全に接触するように配置されていることを確認します。ルーフ上面の曲線に合わさっている必要があります。

重要

車両の塗装を傷つけないように注意してください。

ja-JP

注意

ロードキャリアのフットがルーフの端の曲線部に合わさるように正しく取り付けられていることを確認してください。ルーフの上面に完全に接触していない場合は、ロードキャリア下側のボルトをゆるめることができます。その後、フットを数ミリ調整して輪郭に合わせます。

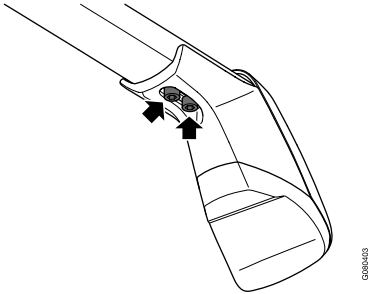

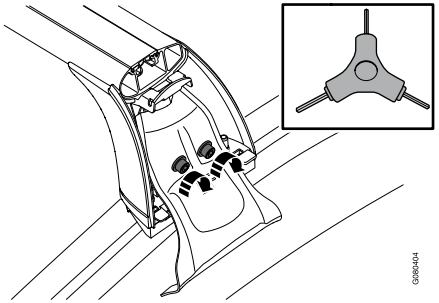

ピンがリベットナットに入っていることを確認します。

クランプブラケットのボルトを締める際、それに対応する反対側のボルトも締めます。

締め付けトルクは5 Nmです。

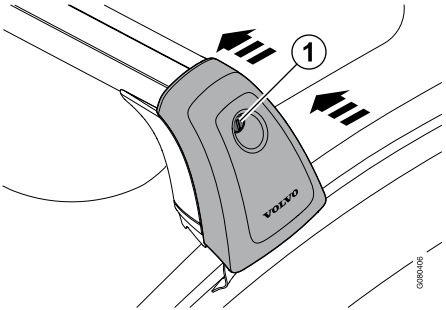

ロードキャリアのクランプにカバーを取り付け、ロックキー(1)を時計回りに90°回します。

T溝キットを使用する場合

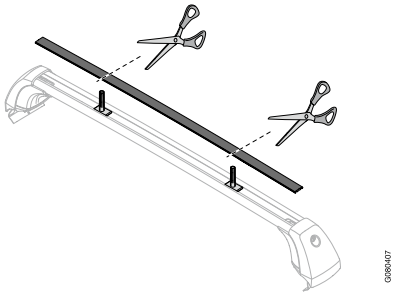

- ラバーストリップを取り外します。
- Tトラックスクリューをトリムのスロットに挿入します。
- ラバーストリップを適切な長さに切ります。
- ラバーストリップを交換します。

安全に関する注意事項

注意

車両の最大許容ルーフ荷重および最大積載重量を超えないようにしてください（車両のオーナーズマニュアル参照）。最大ルーフ荷重はロードキャリア、アクセサリー、荷物の合計重量として計算してください。

注意

荷物は、荷重が一様に分布して、できるだけ重心が低くなるように載せ、緩まないようにしっかりと固定してください。

注意

荷物がしっかり固定されていることを定期的に確認してください。テストで短距離を走行し、ボルト締結部とブラケットがしっかり固定されていることを確認してください。必要に応じて、規定のトルクで再締め付けしてください。一定時間ごとに確認してください。

注意

ルーフに荷物を積載すると、車両の走行特性および横風感度が変化します。車両の積載量に応じて速度を調整してください（最大130 km/h / 80 mph）。常に適用される速度制限や、交通法規に従ってください。

注意

他の道路使用者の安全のため、また、省エネのために、使用しないときは積荷キャリアーを取り外してください。

ko-KR

개요

적재물 캐리어를 장착할 때 지침을 주의하여 따르십시오.

ⓘ 주의!
이 설명서의 끝에 나와 있는 안전 지침을 읽으십시오.

적재물 캐리어 장착

키트 내용물

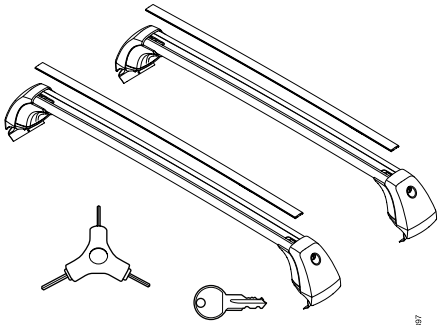

적재물 캐리어 배치

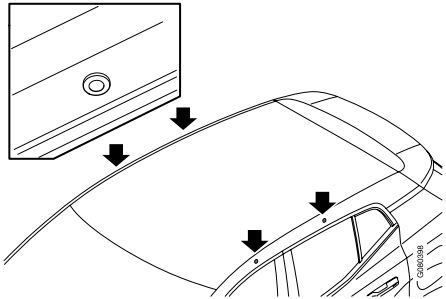

도어를 여십시오.

- 도어 프레임에서 적재물 캐리어 장착 지점을 찾습니다. 장착 지점은 도어 프레임에 접시형으로 박힌 리벳 너트로 구성됩니다.

! 중요
도장 손상을 방지하는 방법: 리벳 너트, 그리고 적재물 캐리어의 클램프와 받침대가 페인트와 접촉하는 루프를 깨끗하게 닦으십시오.

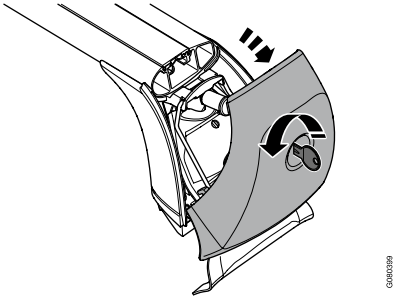

- 잠금 키를 시계 반대 방향으로 90° 돌려 적재물 캐리어의 커버를 풀은 다음 커버를 주의하여 분리하십시오.
- 커버를 탈거합니다.

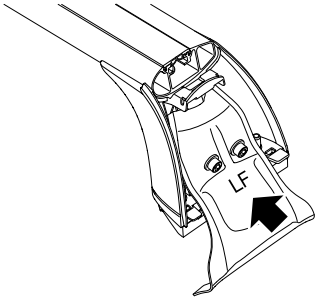

올바른 위치에 올바른 캐리어를 장착하려면 커버 아래에 있는 장착 클램프의 표시를 따릅니다.

장착 클램프에 다음 표시가 있습니다.

LF = 왼쪽 앞

RF = 오른쪽 앞

LR = 왼쪽 뒤

RR = 오른쪽 뒤

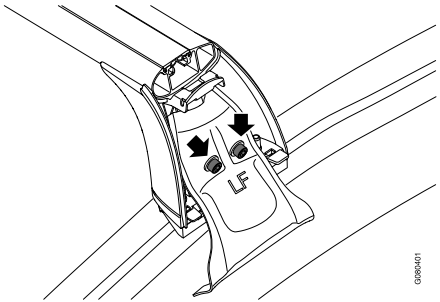

- 적재물 캐리어의 클램프 브래킷 양쪽에 있는 볼트를 살짝 푸십시오.
- 클램프 브래킷을 당겨 접어 올리십시오.

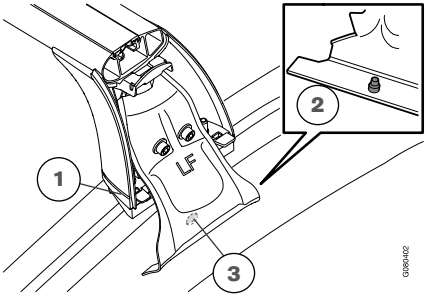

- 적재물 캐리어의 받침대(1) 가운데 하나를 루프 가장자리에 놓아 클램프의 핀(2)이 도어 프레임에 있는 리벳 너트(3)와 정렬되게 하십시오.
- 다른 적재물 캐리어 받침대를 반대쪽 루프 가장자리에 주의하여 내려 놓으십시오.
- 적재물 캐리어 받침대 윤곽이 루프 가장자리에 완전히 닿았는지 확인합니다. 루프 상단의 곡률과 일치해야 합니다.

중요

차량 페인트가 손상되지 않게 주의합니다.

ko-KR

주의!

적재물 캐리어 받침대가 루프 가장자리의 곡률과 일치하도록 적절하게 배치되었는지 확인하십시오. 루프 상단과 완전히 접촉하지 않는 경우 적재물 캐리어 하단에 있는 볼트를 풀 수 있습니다. 그런 다음 받침대를 몇 밀리미터 조정하여 윤곽을 따라 맞춥니다.

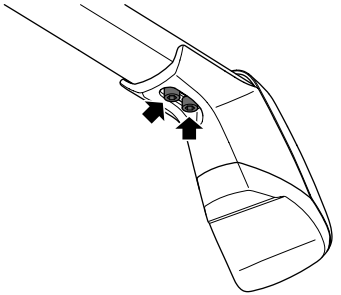

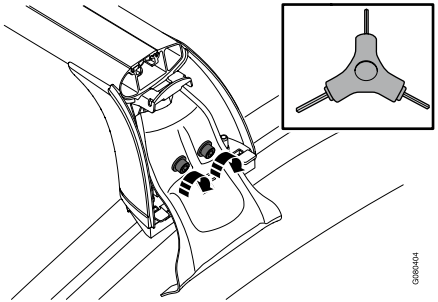

핀이 리벳 너트에 있어야 합니다.

클램프 브래킷 볼트를 조일 때 반대쪽의 해당 볼트를 조이십시오.

조임 토크가 **5 Nm**입니다**.**

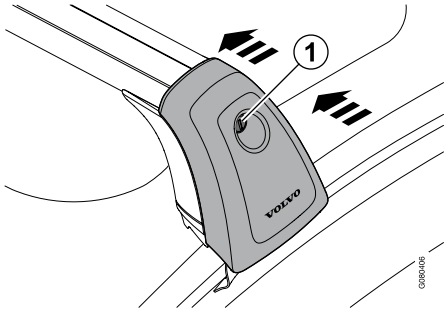

적재물 캐리어 클램프에 커버를 다시 장착하고 잠금 키(1)를 시계 방향으로 90° 돌립니다.

T-홈 키트를 사용할 때

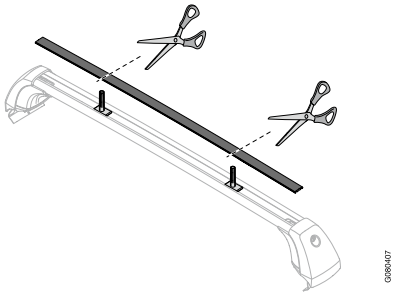

- 고무 스트립을 탈거합니다.
- T 트랙 나사를 트림의 슬롯에 삽입하십시오.
- 고무 스트립을 해당 길이로 절단합니다.
- 고무 스트립을 교체합니다.

안전 지침

주의!

차량의 최대 허용 루프 하중과 총 중량을 초과해서는 안 됩니다(차량의 사용 설명서 참조). 최대 루프 하중은 적재물 캐리어, 액세서리, 적재물을 합친 공차 중량으로 계산해야 합니다.

주의!

무게 중심을 최대한 낮게 하여 적재물의 하중을 적재면에 고르게 분산시키고 적재물을 헐거워지지 않게 고정하십시오.

주의!

적재물이 고정되었는지 주기적으로 점검합니다. 짧은 거리를 시운전하여 볼트 체결부와 브래킷이 잘 고정되었는지 확인할 수 있습니다. 필요한 경우 규정된 토크로 다시 조이십시오. 정기적으로 점검하십시오.

주의!

루프의 하중에 따라 차량의 주행 특성과 측풍 감도가 달라집니다. 차량 하중에 따라 속도를 조정하십시오(최고 130 km/h / 80 mph). 항상 적용 가능한 속도 제한과 기타 교통 법규를 준수하십시오.

주의!

다른 도로 사용자의 안전을 보호하고 에너지를 절약하기 위해서, 적재물 캐리어는 사용하지 않을 때 탈거하십시오.

zh-CN

简介

安装行李架时，请仔细遵循说明操作。

注意
请仔细阅读本手册末尾的安全说明。

安装行李架

套件所含物品

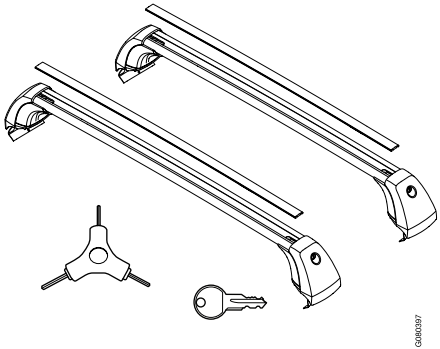

定位载荷托架

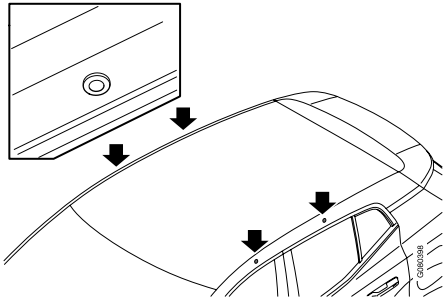

打开车门。

- 在车门框架中找到行李架的固定点。固定点由车门框架中的一个埋头拉铆螺母组成。

重要
为了避免损坏漆面： 请彻底清洁拉铆螺母和车顶上行李架的卡箍和支脚将要接触漆面的区域。

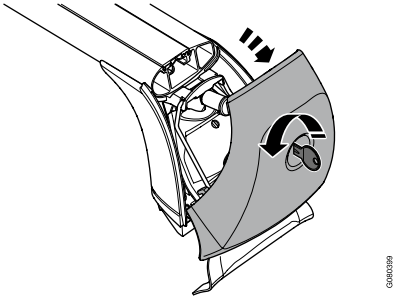

- 松开行李架上的盖板：将锁紧键逆时针旋转 90°，然后小心地松开盖板。
- 拆下盖板。

zh-CN

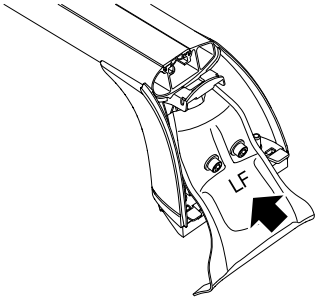

要将正确的行李架安装在正确的位置，请参见盖板下方固定卡箍上的标记。

固定卡箍上标有：

LF = 左前

RF = 右前

LR = 左后

RR = 右后

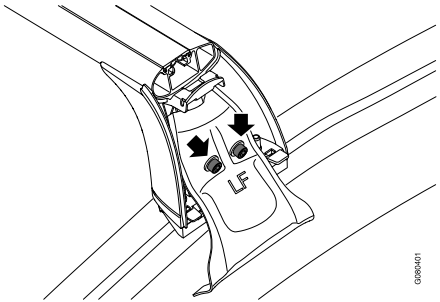

- 稍微拧松行李架卡箍支架两侧的螺栓。
- 拉出卡箍支架，并将其折叠起来。

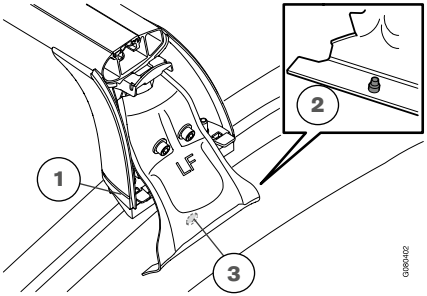

- 在车顶边缘定位其中一个行李架的支脚 (1)，使卡箍上的销 (2) 与车门框架内的拉铆螺母 (3) 对齐。
- 将另一个载荷托架的支脚小心地降至另一侧车顶边缘。
- 检查确认行李架支脚的轮廓是否与车顶边缘完全接触。它必须与车顶顶部的曲率匹配。

重要

请小心操作，不要损坏车辆漆面。

zh-CN

注意

确保行李架的支脚位置正确，与车顶边缘的曲率匹配。如果它没有与车顶顶部完全接触，则可以松开行李架下侧的螺栓。然后，可以将支脚调整几毫米以完全贴合轮廓。

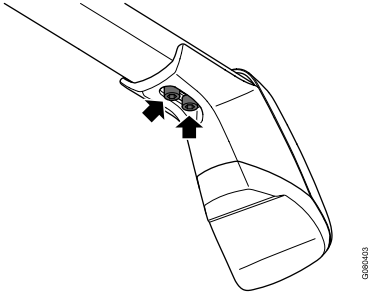

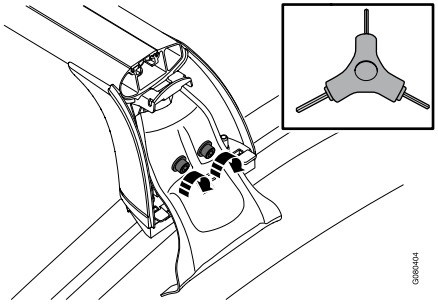

确保销位于拉铆螺母中。

当拧紧卡箍支架上的螺栓时，请拧紧另一侧的相应螺栓。

拧紧扭矩为 **5 Nm**。

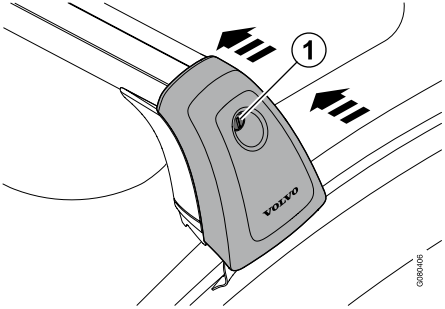

将盖板重新安装到行李架卡箍上，并将锁紧键 (1) 顺时针旋转 90°。

使用 T 型槽套件时

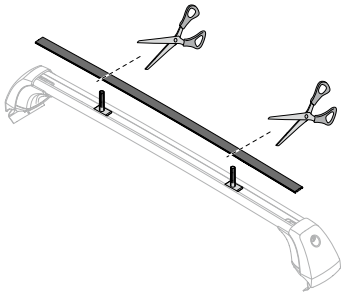

- 拆下橡胶密封条。
- 将 T 型轨道螺钉插入装饰条的槽中。
- 将橡胶密封条切割到适当长度。
- 更换橡胶密封条。

安全说明

注意

不得超过允许的最大车顶负载和车辆总重（请参阅车主手册）。最大车顶负载应作为行李架、附件和负载的组合空载重量计算。

注意

将载荷均匀地分布在装载表面，将重心尽量压低，并固定住载荷使其无法被松开。

注意

定期检查负载是否牢固固定。试驾一小段距离，以便检查螺栓连接和支架是否牢固。如有必要，重新拧紧至规定扭矩。定期检查。

注意

车顶负载会改变车辆的行驶特性和侧风敏感性。根据车辆负载调整车速（最大 130 公里/小时/80 英里/小时）。始终遵守适用的速度限制和其它交通法规。

注意

为了其他道路使用者的安全及节约能源的考虑，不用时拆下行李架。

VOLVO

80016558 2023-09. © Copyright - Volvo Car Corporation